CARLOR ENGINEERING

Historia

Carlor Engineering, fabricante belga certificado ISO 9001, tiene 15 años de experiencia en el desarrollo de sistemas de precalentamiento eléctrico adaptables a todo tipo de motores térmicos.
Carlor Engineering se ha impuesto rápidamente como una referencia obligatoria en este campo, con las ventajas de una PYME: reactividad, adaptación a la demanda del mercado, calidad y fiabilidad.

ISO 9001 SRO CERT

Proud Member EGSA Electrical Generating Systems Association

FlowStart

Sistema de precalentamiento de motor con bomba

TopStart es un dispositivo de precalentamiento eléctrico destinado a motores térmicos refrigerados por agua. Es un sistema universal, fiable, fácil de montar y sin mantenimiento. FlowStart se adapta especialmente a las aplicaciones industriales fijas (grupos electrógenos pequeños) o móviles (vehículos de emergencia y asistencia, ingenios de construcción, camiones, etc.). El precalentador puede activarse unas horas antes del arranque del motor o funcionar en modo de espera para mantener constantemente el motor a la temperatura deseada. Ello garantiza un fácil arranque independientemente de la temperatura ambiental, y permite evitar las averías mecánicas relacionadas con el arranque en frío. El sistema presenta las siguientes ventajas: ahorro de combustible, reducción de la contaminación, menor desgaste del motor, eliminación de los arranques difíciles en clima frío.

CE

Ventajas del producto

- Caldera de aluminio inyectado robusto y totalmente reciclable
- Producto muy compacto con bomba de circulación integrada que permite un precalentamiento rápido y homogéneo
- Bomba de circulación integrada que permite ahorrar electricidad y mejorar la vida útil de los componentes del motor
- Elemento de calor con blindaje de calidad superior y potencia específica débil que incrementa su vida útil y la del líquido de refrigeración
- Termostato de regulación con poder de corte elevado para una óptima vida útil
- Termostato de seguridad de armado manual que garantiza la protección del elemento calefactor en caso de falta de fluido en el circuito o de fallo del termostato de regulación
- Excelente estanqueidad
- Fácil sustitución de piezas desmontadas
- Garantía de 2 años en piezas y mano de obra

FlowStart

Sistema de precalentamiento de motor con bomba

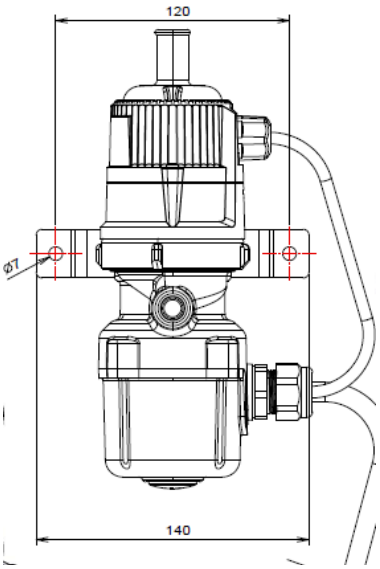

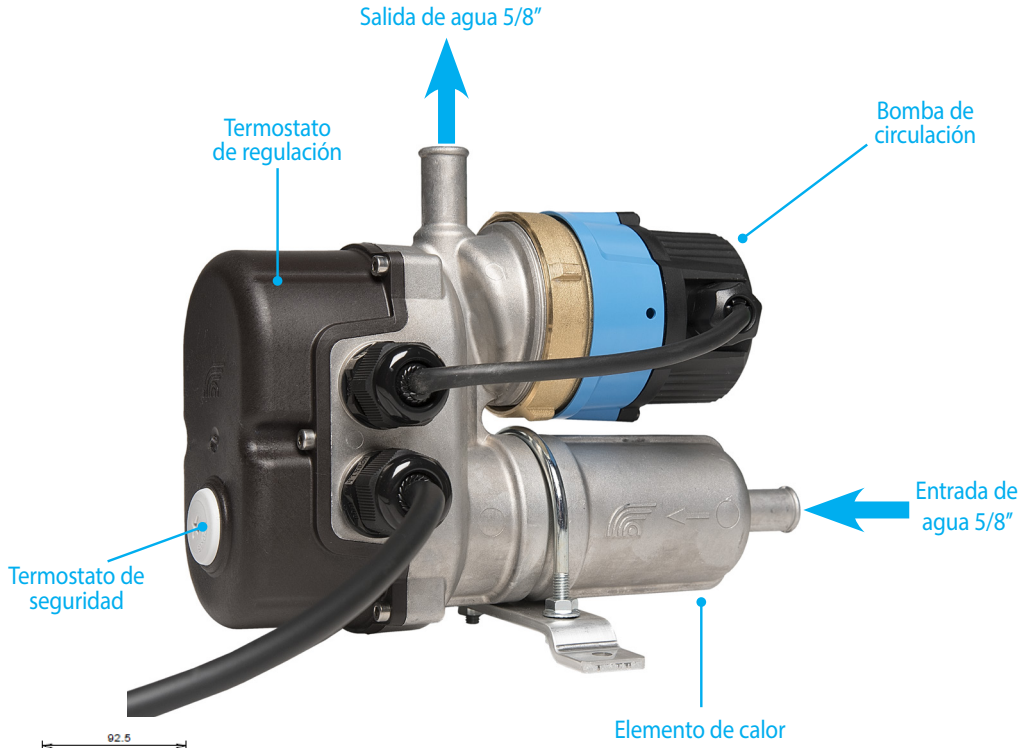

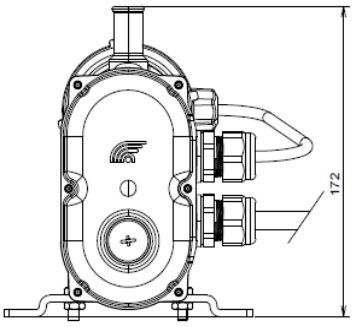

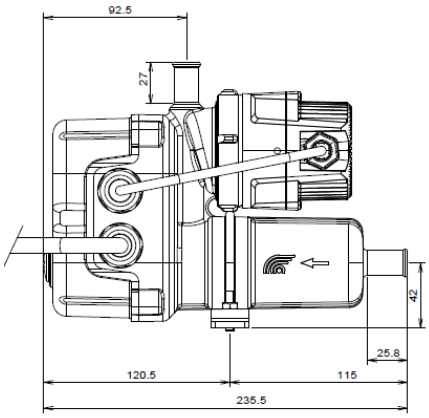

SE ENTREGA CON EL KIT DE FIJACIÓN

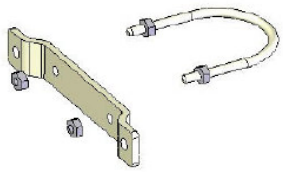

Peso: Flowstart: 1,9 Kg

ESQUEMA DE MONTAJE

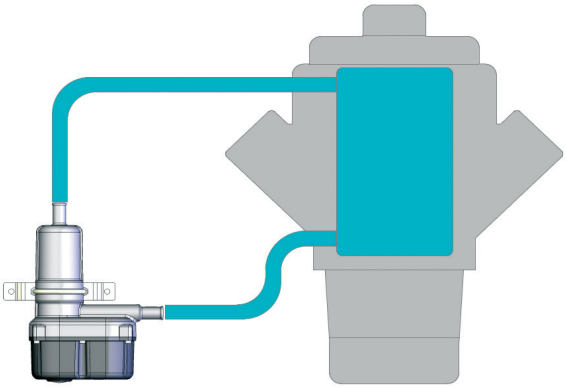

CALDERÍN
- Caldera de aluminio inyectado AS9U3 y tratamiento por impregnación
- Cubierta de protección PA66
- Cable de alimentación eléctrica de 200cm
- Entrada y salida de agua 5/8" (16 mm)

TERMOSTATO DE REGULACIÓN DE LA TEMPERATURA DEL AGUA
- Termostato de regulación ajustable con poder de corte de 25A, 100.000 ciclos
- Rangos de temperatura disponibles:
  35°C – 50°C / 95°F – 122°F
  34°C – 40°C / 93.2 °F – 104°F

BOMBA DE CIRCULACIÓN
- Bomba de rotor húmedo
- Caudal: 300L / h con altura de 1 m de manométrico
- Tensión disponible: 120V, 230V
- Frecuencias disponibles: 50Hz, 60Hz

TERMOSTATO DE SEGURIDAD
- Termostato de seguridad de rearme manual con poder de corte de 25A, 6.000 ciclos (110 °C / 230°F)

ELEMENTO DE CALOR
- Elemento de calor Incoloy 800 con potencia específica inferior a 7,5W/cm2 → 1,5Kw, lo que incrementa su vida útil y la del líquido refrigerante
- Potencias disponibles: de 0,5Kw a 2Kw
- Tensiones disponibles: 120V, 230V

Avenue Albert 1er 87 | B-4030 GRIVEGNEE - Belgique
Tel: +32 (0)4 384 01 97 | Fax: +32 (0)4 367 16 66 | info@carlor.com

All products are manufactured by Carlor Engineering S.A.